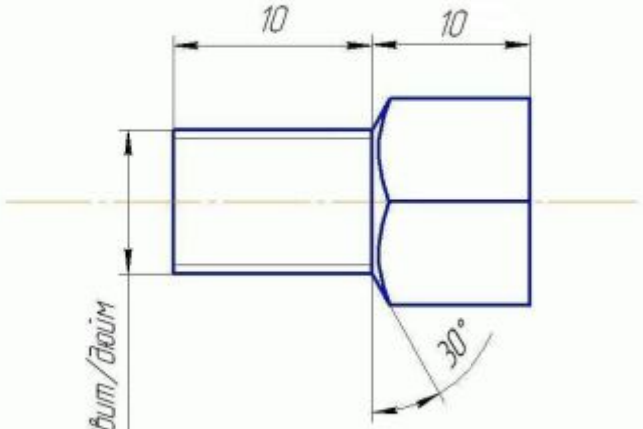

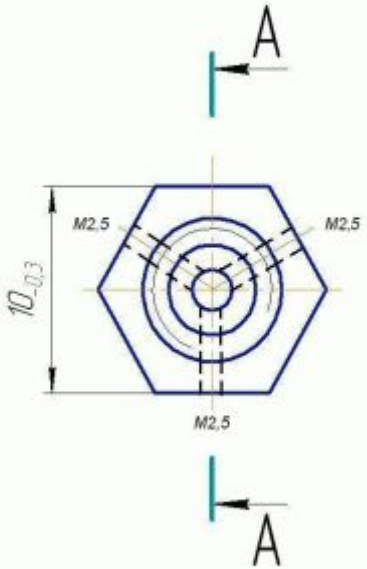

A–A

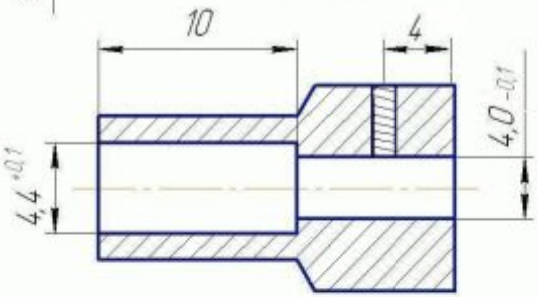

hardlock.org.ua

Изм.	Лист	№ докум.	Подп.	Дата	ВАЛ 4486	Лит.	Масса 0,05	Масштаб 4:1
Разраб.		hardlock.org.ua				Лист	Листов 1
Пров.							
Т.контр.					Пруток 12,0 ЛАЖ60-1-1 ГОСТ 2060-90		
Н.контр.							
Утв.							

Перв. примен. | Справ. № | Подп. и дата | Инв. № дубл. | Взам. инв. № | Подп. и дата | Инв. № подл.

Копировал | Формат А3