Ультралинейный усилитель

© В. Иванов - Усилитель НЧ ("Радио" №11/1958 с.47-48)

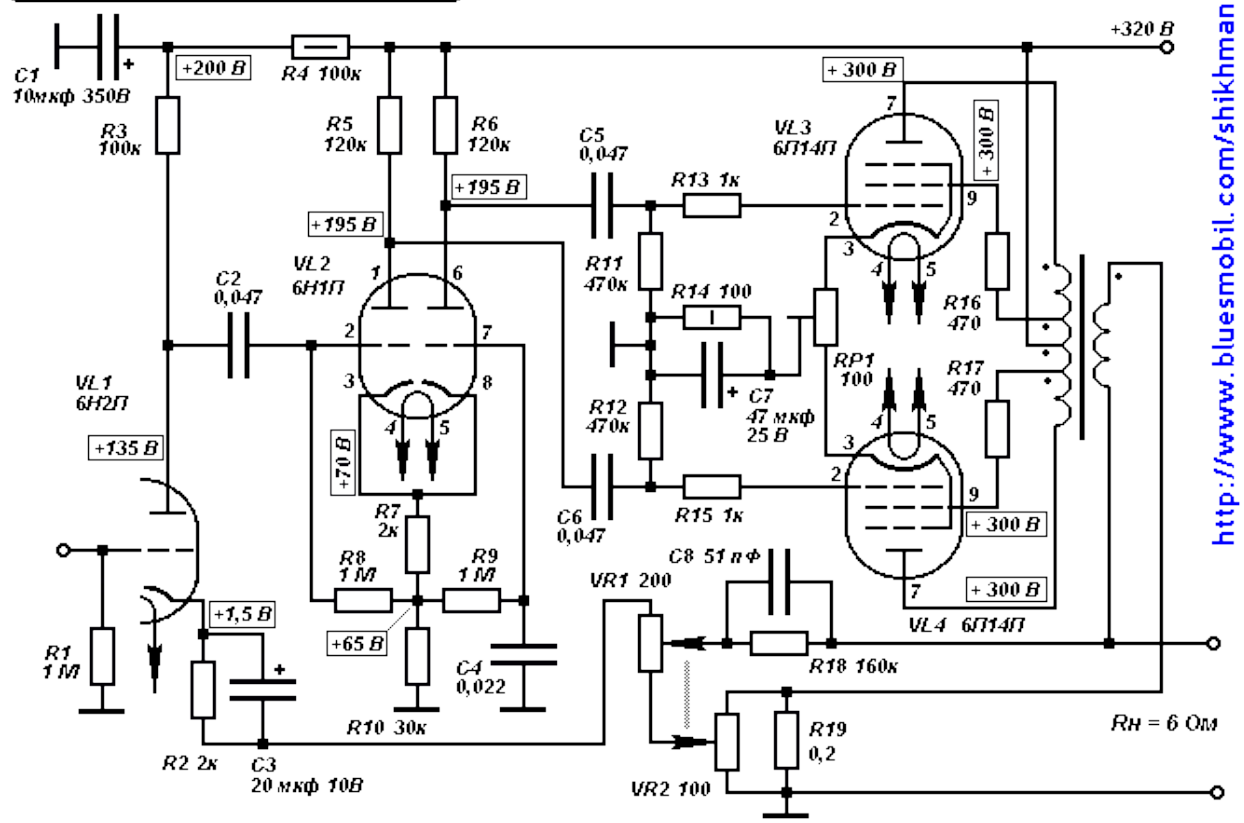

Основная особенность усилителя - комбинация ООС по напряжению и ПОС по току, улучшающая согласование усилителя с динамической головкой в области основного механического резонанса. Сигнал ПОС снимается с датчика тока (R19), включенного в "земляной" вывод выходного трансформатора. Глубина обеих обратных связей регулируется синхронно, что исключает самовозбуждение усилителя.

Первый каскад - усилитель напряжения. Фазоинвертор выполнен по схеме с катодной связью. Выходной каскад выполнен по типовой ультралинейной схеме и дополнен регулятором балансировки RP1. На втором триоде VL1 выполнен микрофонный усилитель. Выходной трансформатор выполнен на сердечнике Ш25х40. Первичная обмотка содержит 2х(1100+400) витков провода d=0.18мм, вторичная - 82 витка провода d=0,86мм (6Ом)

http://www.bluesmobil.com/shikhman