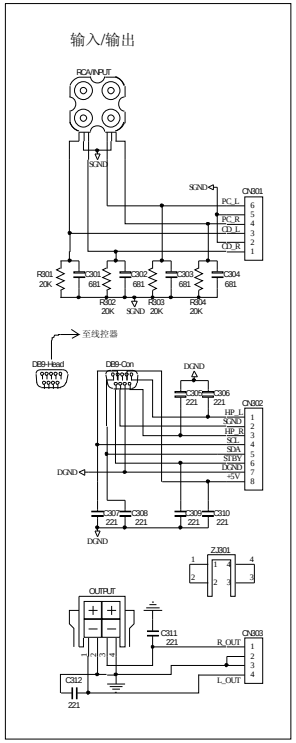

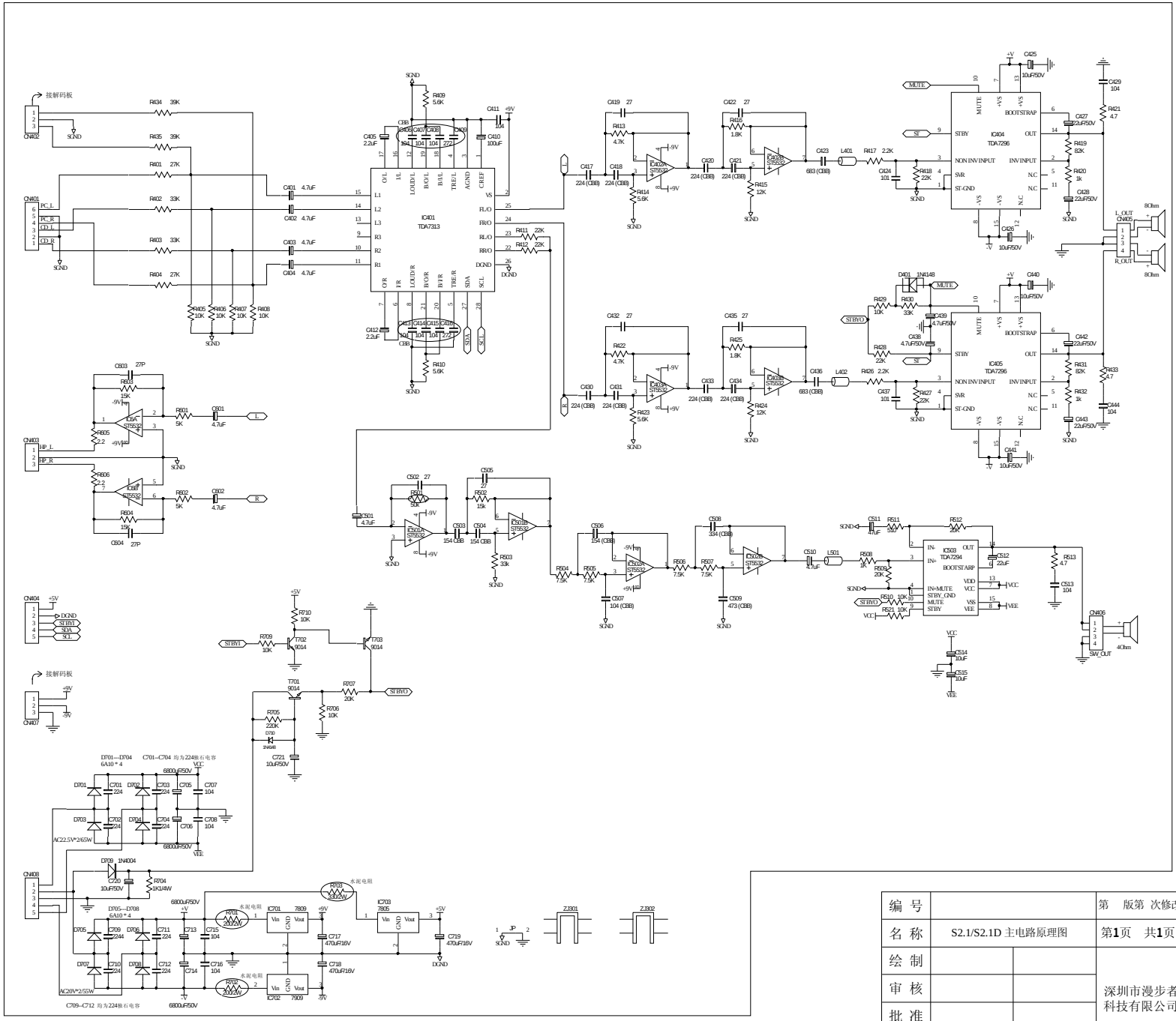

编 号			第 版第 次修改
名 称	S2.1/S2.1D 主电路原理图		第1页 共1页
绘 制			深圳市漫步者科技有限公司
审 核			
批 准			

PDF created with pdfFactory trial version www.pdffactory.com