СХЕМА ЭЛЕКТРИЧЕСКАЯ ПРИНЦИПИАЛЬНАЯ „ЭКН-400"

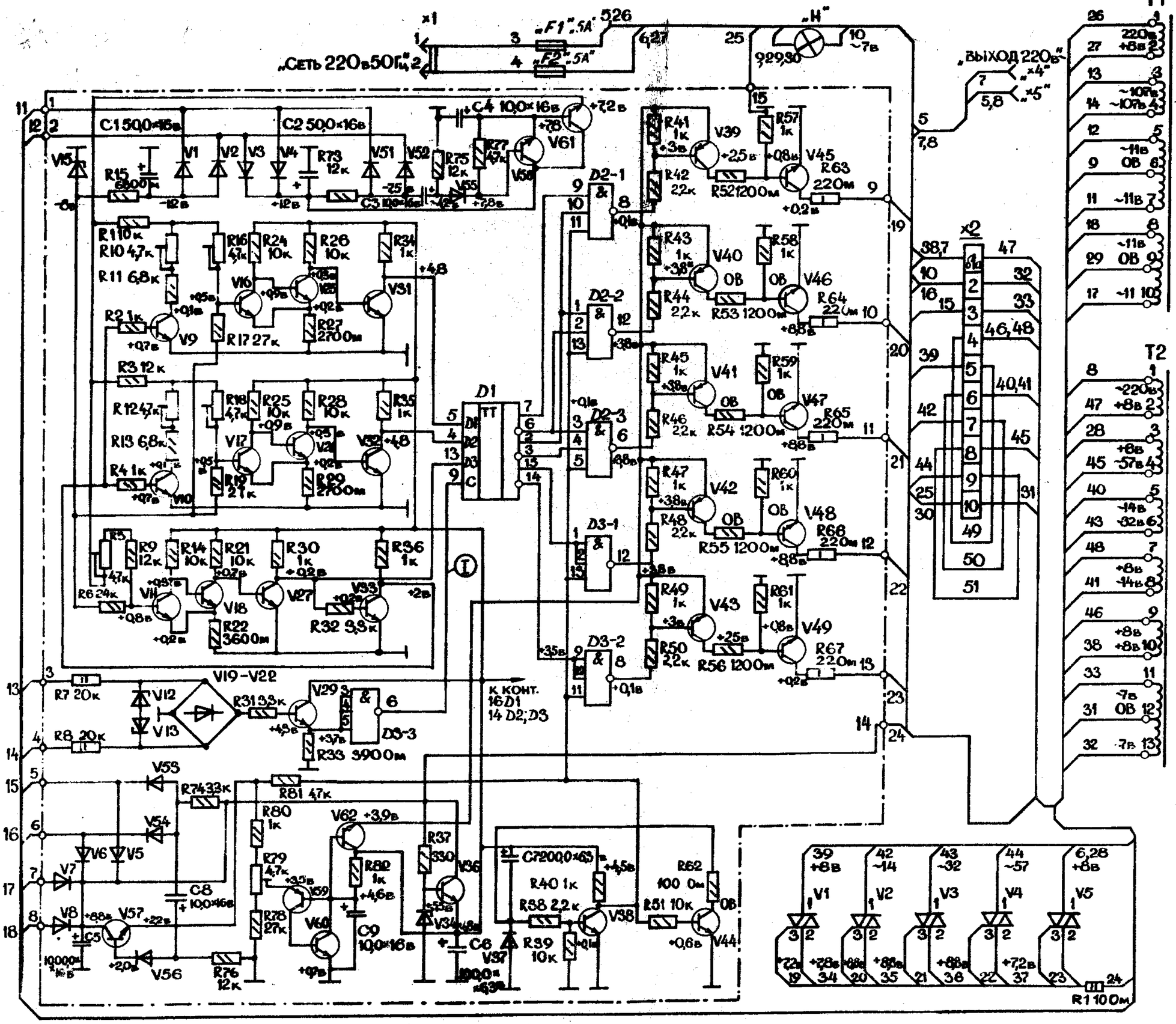

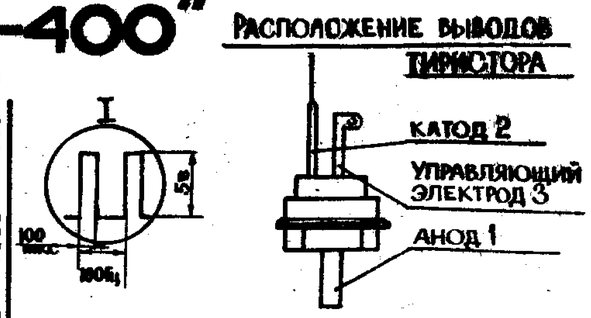

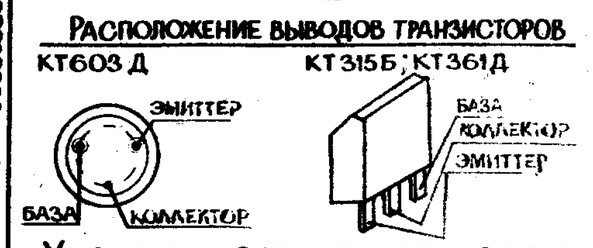

1. Указанные на схеме режимы измерены относительно вывода 15 печатной платы вольтметром В7-20 или ему подобным при напряжении сети 220в. Допускается отклонение величин напряжений на 20% от значений, указанных на схеме.

2. Снятие осциллограммы производилось при напряжении сети 220в осциллографом С1-68 или ему подобным. Допускается отклонение величины напряжения и длительности импульса на 20% от значений, указанных на осциллограмме.

Резисторы: R5, R10, R12, R18, R16, R79 – типа СП3-38а, остальные – типа МЛТ.
Конденсаторы – типа К50-6.
Полупроводниковые приборы:
V1,...,V4, V19,...,V22, V37, V51,...,V56 – типа КД103А
V5,...,V8 – типа КД105Б
V9,...,V11, V16,...,V18, V25,...,V27, V29, V31,...,V33, V38, V44, V58, V60,...,V62, V57 – типа КТ315Б
V12, V13, V34 – типа КС156А
V15 – типа Д814А, V36 типа КТ815А
V45,...,V49 – типа КТ603Д
V39,...,V43, V59 – типа КТ361Д
Микросхемы: Д2, Д3 – типа К155ЛА4; Д1 – типа К155ТМ8
Тиристоры: V1,...,V5 – типа КУ208г
Предохранители – типа ВПБ6-13-в
Лампа: МН 13,5-0,16