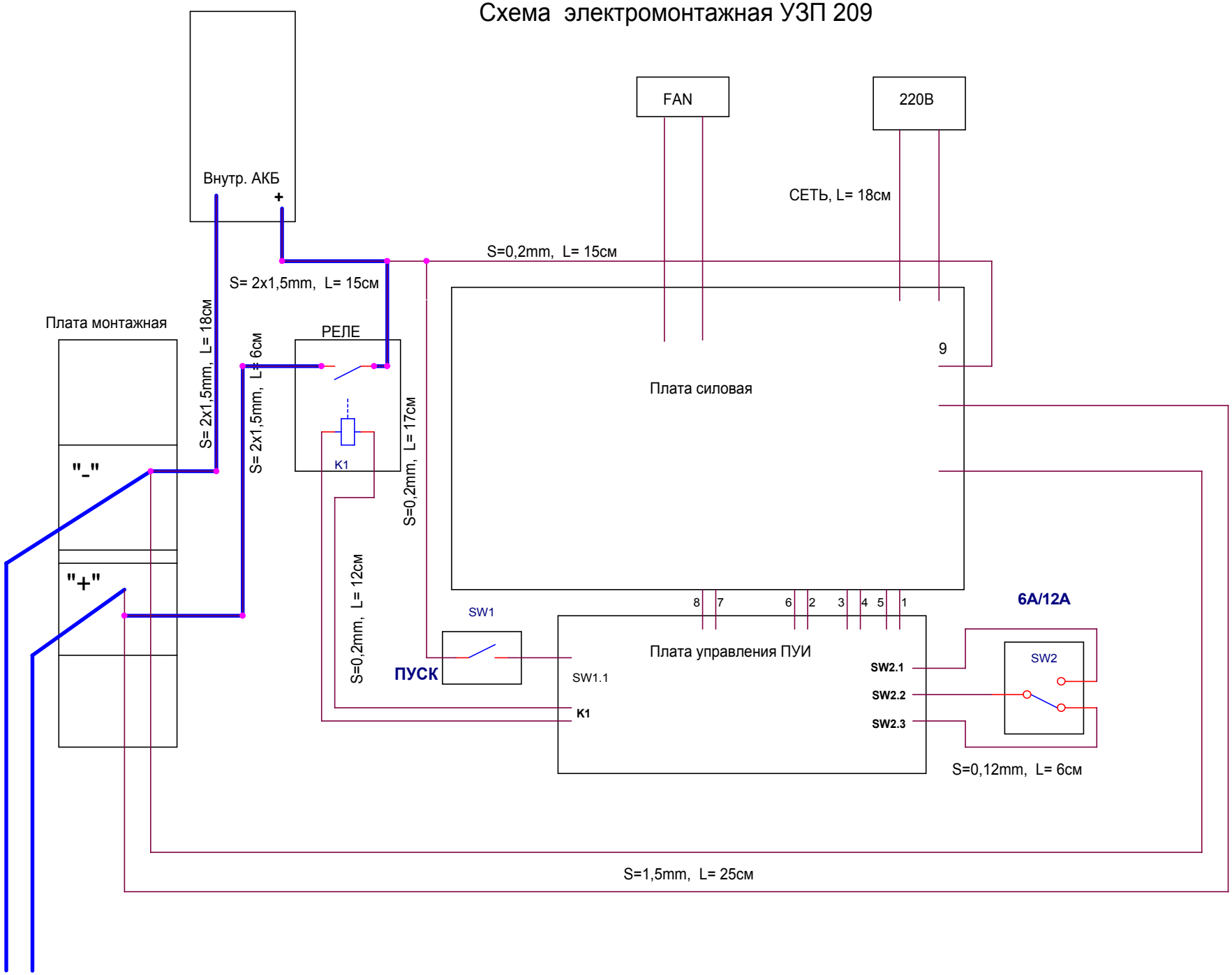Схема электромонтажная УЗП 209