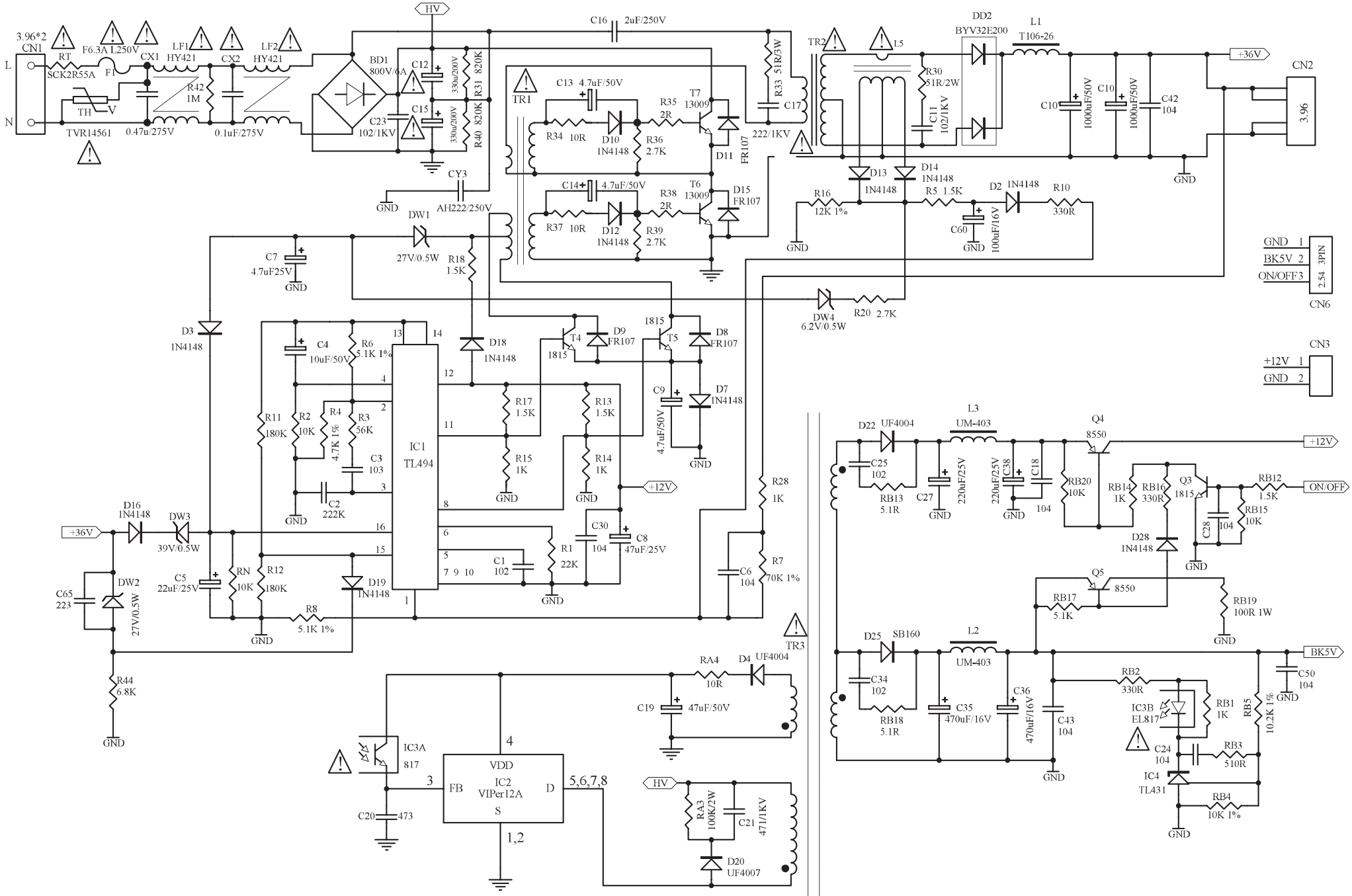

IC1 (TL494)

Pin No.	1	2	3	4	5	6	7	8	9	10	11	12	13	14	15	16
VOLTAGE	2.4V	2.4V	1.5V	0V	1.5V	3.5V	0V	1.2V	1.2V	0V	1.2V	12V	5V	5V	2.5V	0V

IC2 (VIPer12A)

Pin No.	1	2	3	4	5	6	7	8
VOLTAGE	0V	0V	0.3V	18V	320V	320V	320V	320V