Настройка Цифрового Потенциометра ЦП

При сборке ЦП все радиодетали должны соответствовать тем номиналам которые указаны в принципиальной схеме!!!

Заходим в настройки, **SpsSet**

выставляем на выход 20В. Подключаем на выход блока импульсного питания **PS-65-24** (http://meanwell.dp.ua/ps-65-24.php) мультимер и выставляем подстроечником R1 на ЦП чтоб на выходе было 20 В. Потом можно проконтролировать другие напряжения.

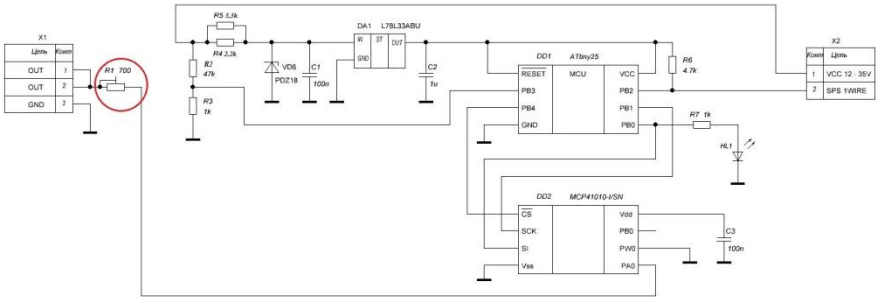

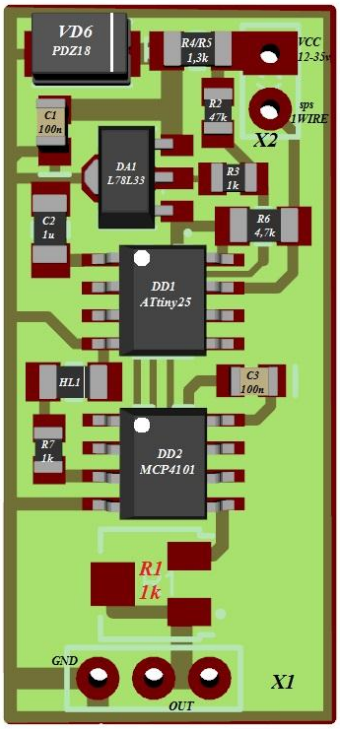

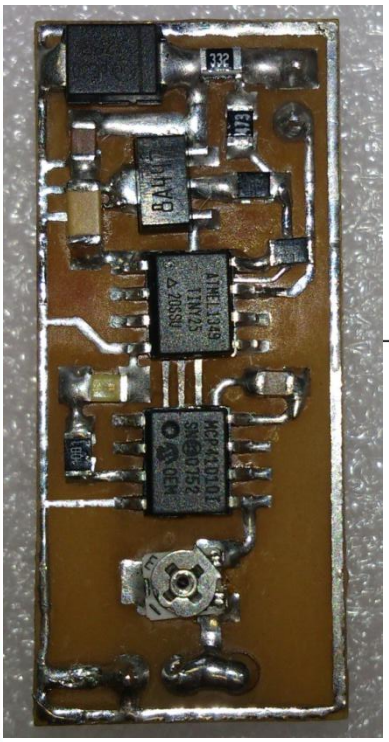

Изм	Лист	№ докум.	Подпись	Дата	SPECTR V4.0	Лит	Масса	Масштаб
Разраб.		Стороженко Р.		2015	Цифровой 1Wire реостат v1.1	Лист 4	Листов 4	
Провер.								
Т. контр.								
Рецензиз.								
Н. контр.								
Утверд.								