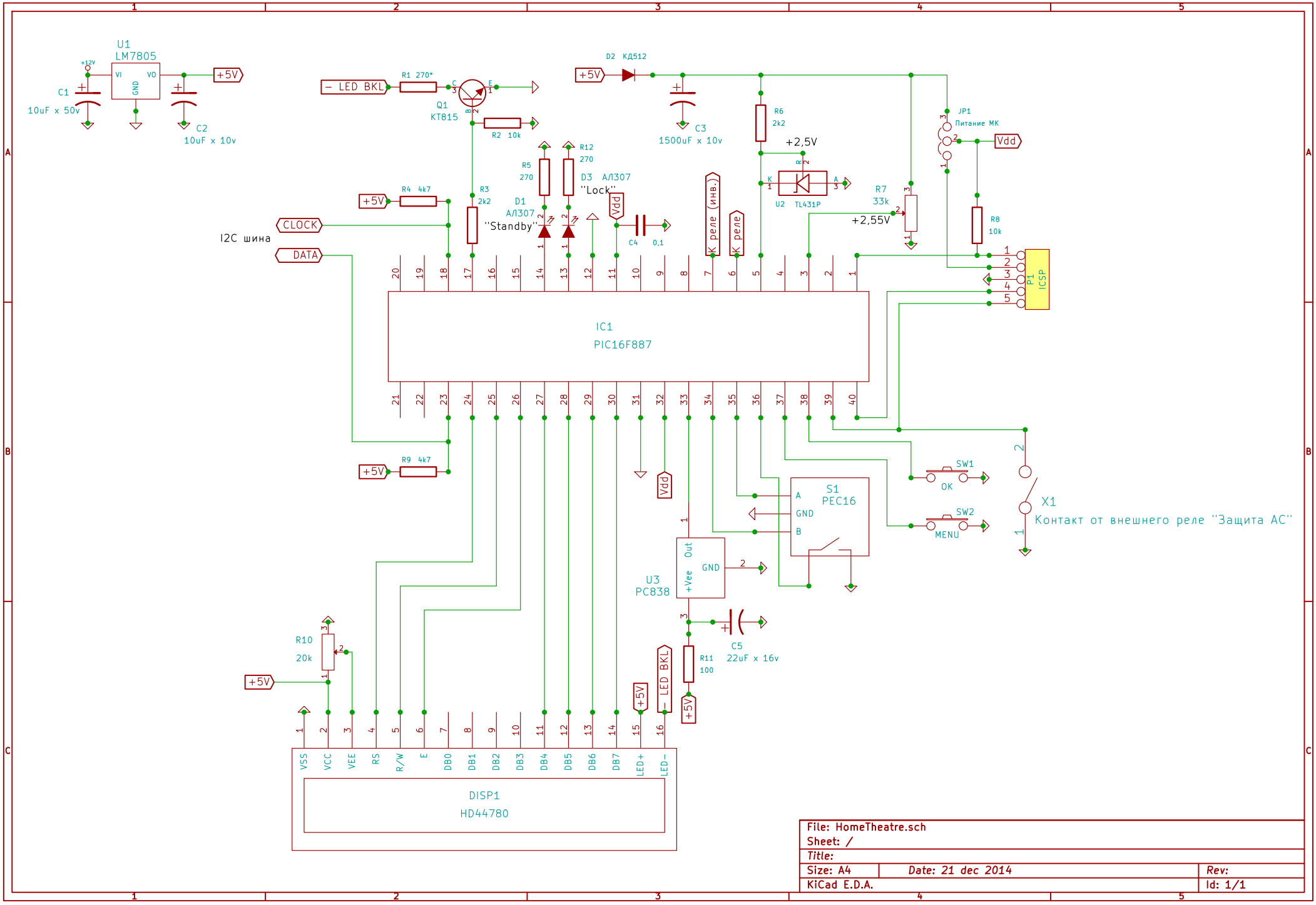

File: HomeTheatre.sch		
Sheet: /		
Title:		
Size: A4	Date: 21 dec 2014	Rev:
KiCad E.D.A.		Id: 1/1

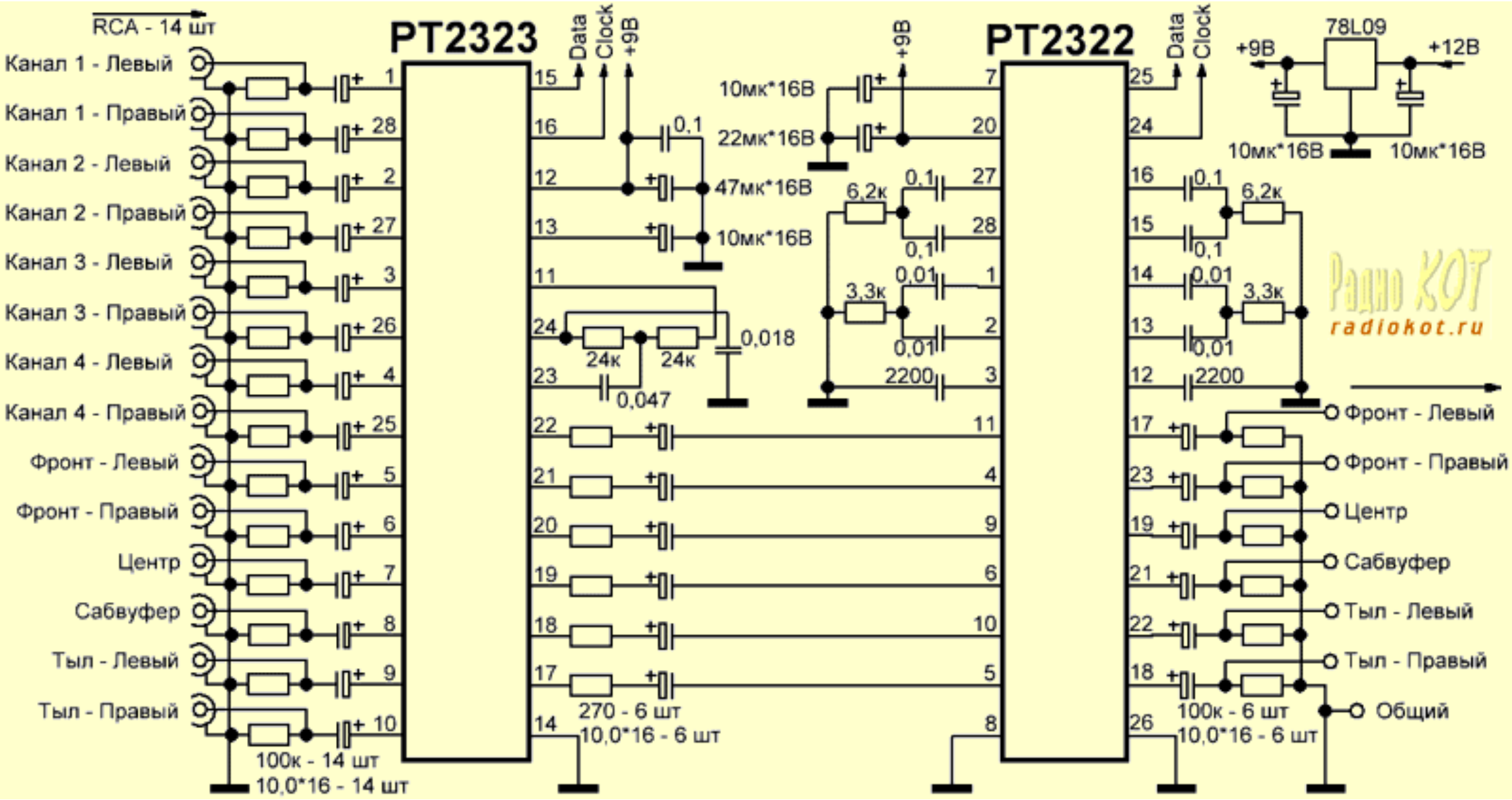
RCA - 14 шт
PT2323
PT2322
Data
Clock
+9В
78L09
+12В
Канал 1 - Левый
Канал 1 - Правый
Канал 2 - Левый
Канал 2 - Правый
Канал 3 - Левый
Канал 3 - Правый
Канал 4 - Левый
Канал 4 - Правый
Фронт - Левый
Фронт - Правый
Центр
Сабвуфер
Тыл - Левый
Тыл - Правый
Общий
100к - 14 шт
10,0*16 - 14 шт
0,1
47мк*16В
10мк*16В
0,018
24к
0,047
270 - 6 шт
10,0*16 - 6 шт
22мк*16В
6,2к
3,3к
0,01
2200
100к - 6 шт
Радио КОТ
radiokot.ru